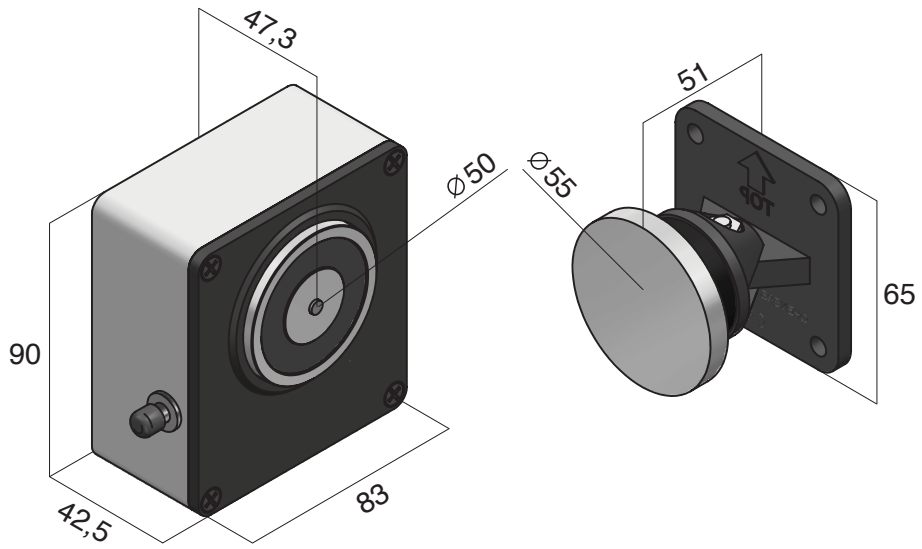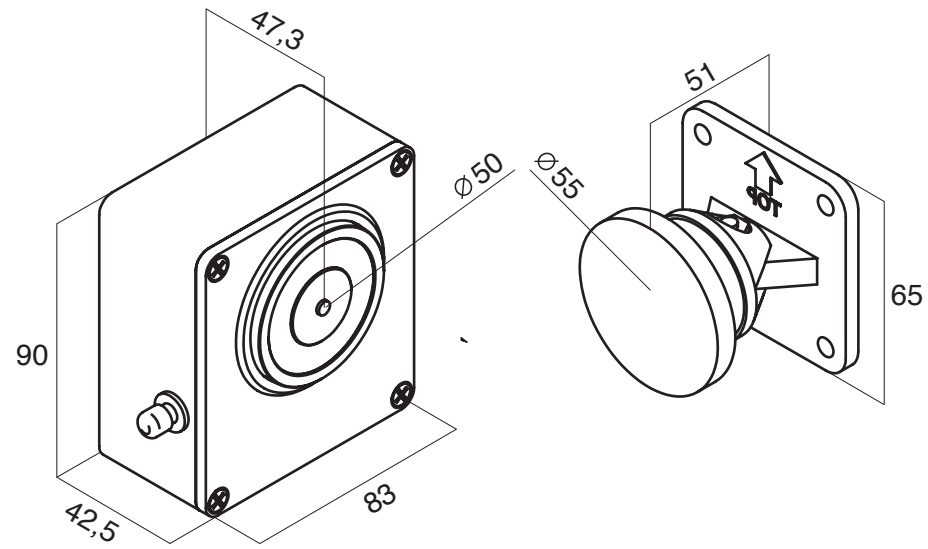DHB